15.06.2020

75263

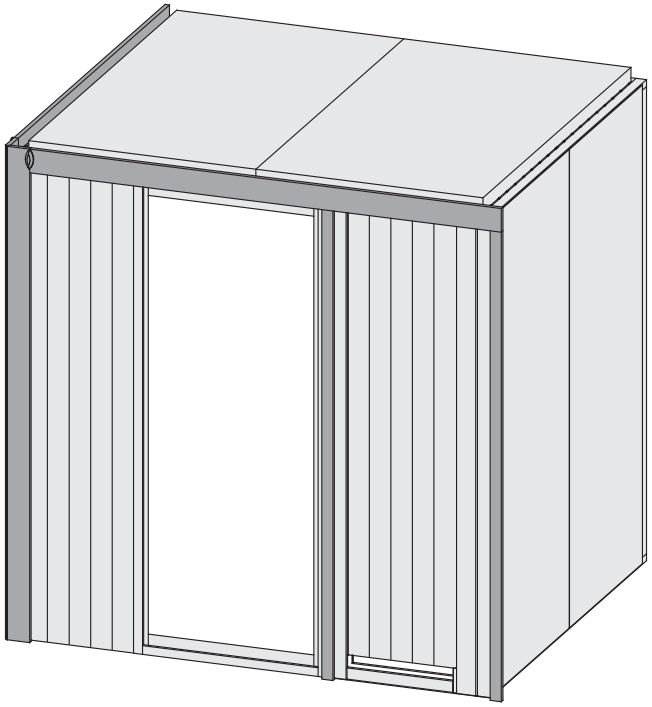

Das komplette Farbangebot finden Sie auf:
www.KARIBU-FARBENSHOP.de

- **Aufbauanleitung**
- **Building Instructions**
- **notice de montage**
- **montagehandleiding**
- **Montagevejledning**
- **Instrucciones de construcción**
- **Istruzioni per il montaggio**
- **Montážní návod**

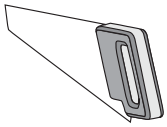

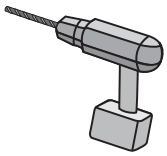

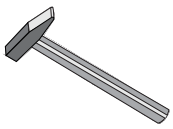

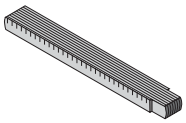

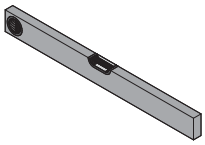

Karibu Holztechnik GmbH • Eduard-Suling-Str. 17 • 28217 Bremen info@karibu.de

Vergleichen Sie zuerst die Materialliste mit Ihrem Paketinhalt! Bitte haben Sie Verständnis, dass Beanstandungen nur im nicht aufgebauten Zustand bearbeitet werden können!

Vergelijk eerst de lijst van materialen met de inhoud van uw pakket! Reclamaties kunnen alleen in behandeling worden genomen zolang de onderdelen nog niet zijn gemonteerd!

Commencez par comparer la liste du matériel avec le contenu de votre paquet! Sachez que nous traitons uniquement les réclamations concernant le matériel à l'état non monté!

En primer lugar, compare la lista de material con el contenido del paquete. Rogamos entienda que las reclamaciones sólo pueden ser tramitadas antes de montar el objeto!

First compare the list of materials with your package contents! Please understand that complaints can be processed in the non-built status only!

Confrontate questa distinta materiali prima con il contenuto del pacchetto! Vi preghiamo di comprendere che eventuali reclami possono essere accolti solo prima del montaggio!

Nejprve překontrolujte obsah balení podle materiálového listu! Mějte pochopení pro to, že případnou reklamací se můžeme zabývat pouze tehdy, když díly nebudou smontované! Za pomoci tohoto seznamu můžete jednotlivé díly přiřadit k montážnímu návodu.

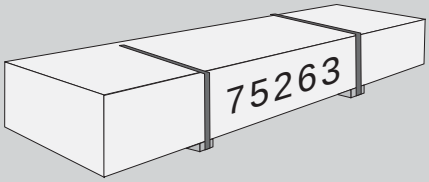

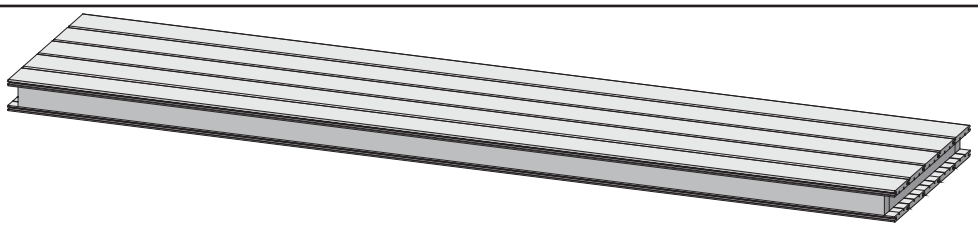

1 x W1	1920 x 433 x 68mm	ID 25547
2 x W2	1920 x 780 x 68mm	ID 25549

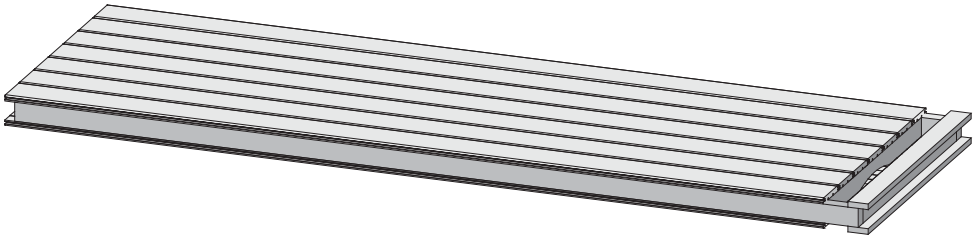

1 x W3	1920 x 606 x 68mm	ID 25550

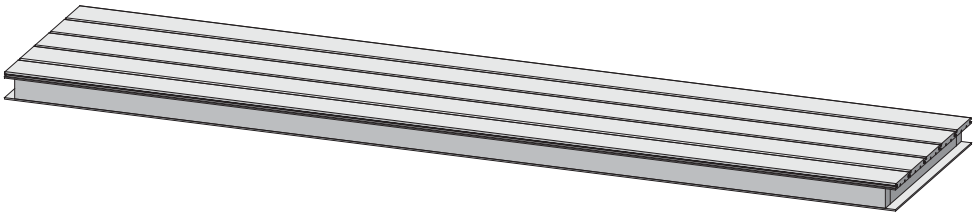

2 x W4	1920 x 606 x 57mm	ID 23624
2 x W5	1920 x 780 x 57mm	ID 23625

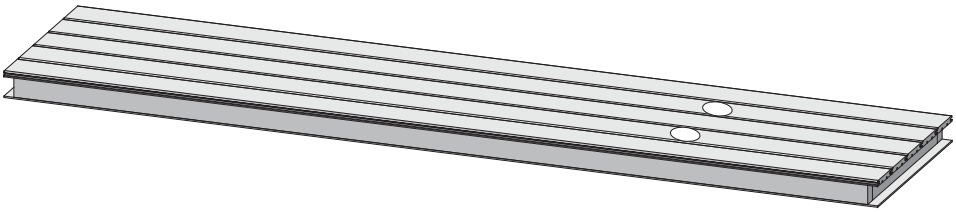

1 x W6	1920 x 606 x 57mm	ID 23629

1 x W7		

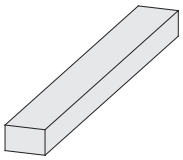

5 x B1	1920 x 19 x 3mm	ID 20799
4 x B2	750 x 36 x 12mm	ID 24239
4 x B3	1920 x 36 x 12mm	ID 24846
3 x B4	1884 x 45 x 17mm	ID 48037
4 x B5	70 x 45 x 18mm	ID 26366
4 x B6	800 x 45 x 18mm	ID 24796
4 x B7	480 x 95 x 18mm	ID 20930
4 x B8	580 x 95 x 18mm	ID 16708
2 x B9	1895 x 95 x 18mm	ID 39324
1 x B10	300 x 120 x 18mm	ID 22467
2 x B11	590 x 42 x 28mm	ID 26360
2 x B12	1130 x 42 x 28mm	ID 26361
2 x B13	1555 x 42 x 28mm	ID 24130
4 x B14	1666 x 42 x 28mm	ID 26377
2 x B15	1756 x 42 x 28mm	ID 24131
4 x B16	1841 x 42 x 28mm	ID 26376
3 x B17	1874 x 52 x 52mm	ID 26165

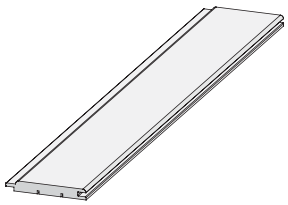

2 x E1	1920 x 97 x 12mm	ID 22863

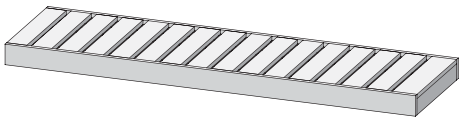

2 x L1	1810 x 550 x 90mm	ID 21767

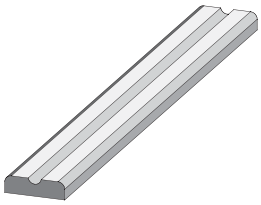

2 x F1	1810 x 90 x 22mm	ID 26112

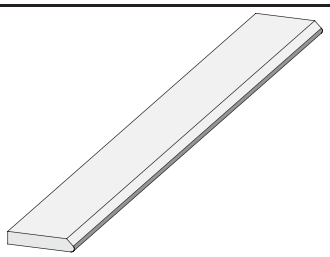

2 x G1	1980 x 95 x 17mm	ID 48540

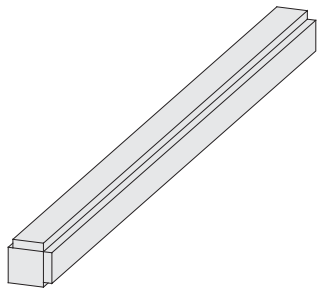

1 x K1	1874 x 64 x 64mm	ID 24725

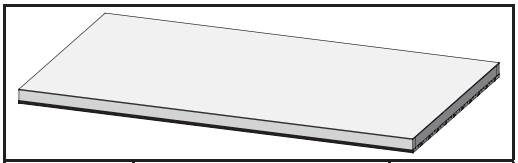

2 x M1	1582 x 918 x 57mm	ID 24795

1 x	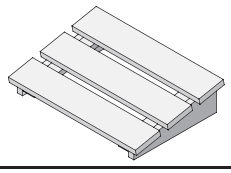	ID 20708

10m		ID 14025

20 x	4,5 x 30mm	ID 26115
120 x	4,5 x 40mm	ID 26285

190 x	4 x 30mm	ID 3686
30 x	4 x 40mm	ID 21925
80 x	4 x 50mm	ID 3688
50 x	4 x 70mm	ID 3689
80 x	4,5 x 80mm	ID 9204
40 x	6 x 60mm	ID 14014

6 x S1		ID 14266

150 x S2	4,5 x 30mm	ID 26116
16 x S3	12 x 18mm	ID 46403

4 x T1	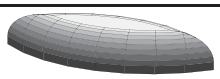	ID 26272
20 x		ID 14005

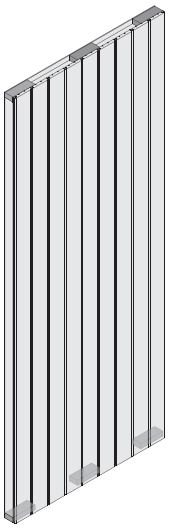

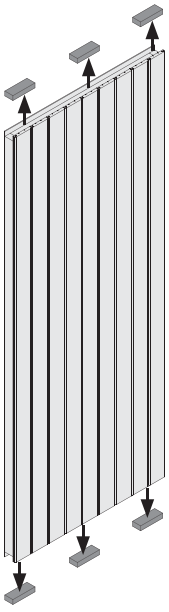

Vorsicht!
Attention!
Attention!
Voorzichtig!
Forsigtig!
Cuidado!
Occhio!
Pozor!

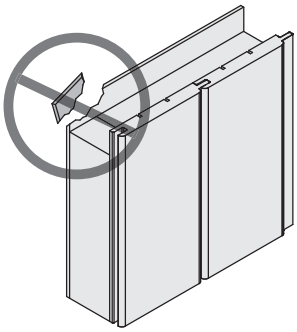

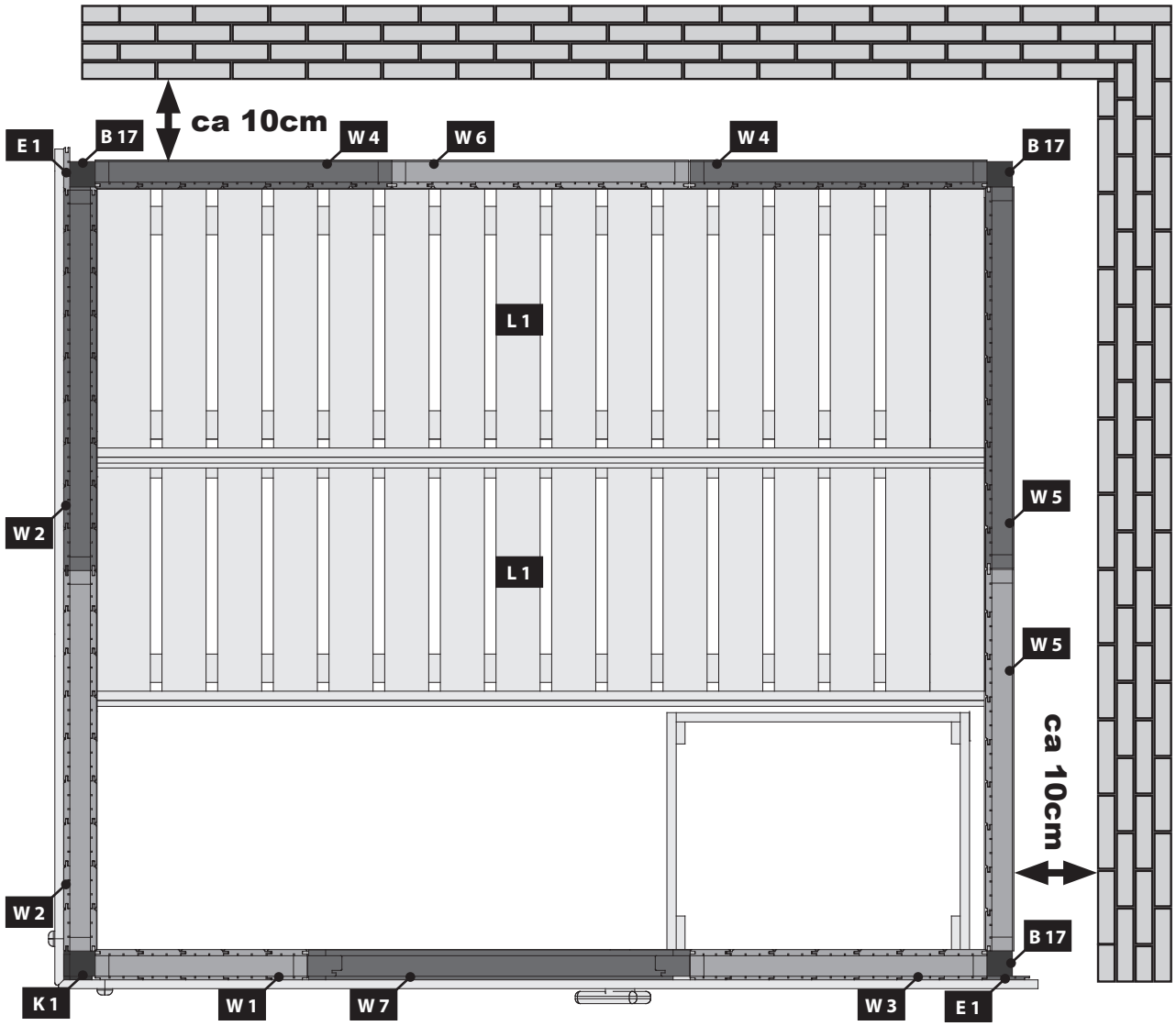
ca 10cm
E 1
B 17
W 4
W 6
W 4
B 17
L 1
W 2
L 1
W 5
W 5
ca 10cm
W 2
B 17
K 1
W 1
W 7
W 3
E 1

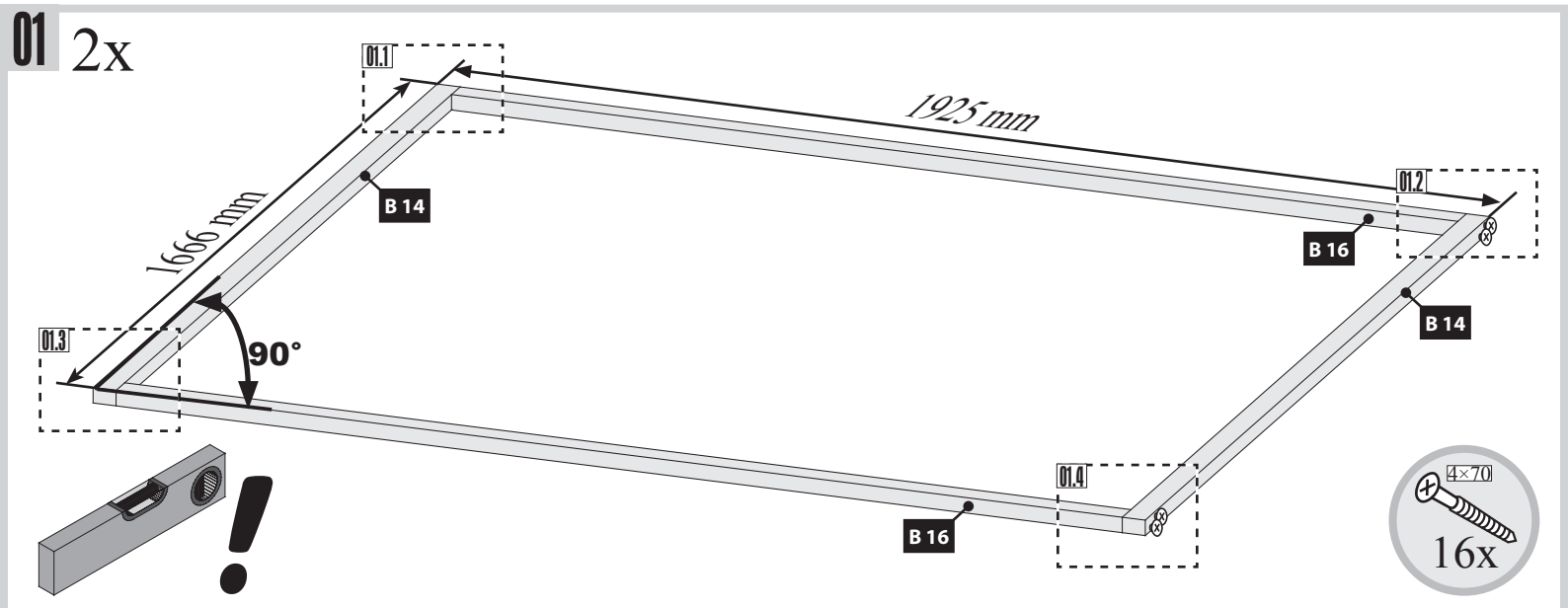
01
2x
01.1
1925 mm
1666 mm
B 14
01.2
B 16
B 14
01.3
90°
01.4
B 16
4×70
16x

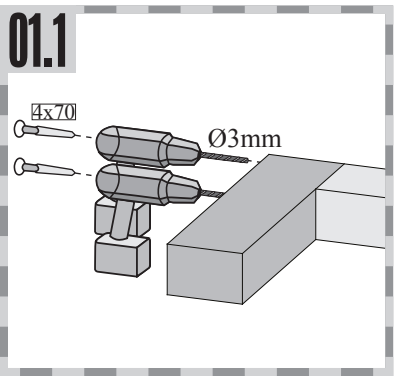
01.1
4x70
Ø3mm

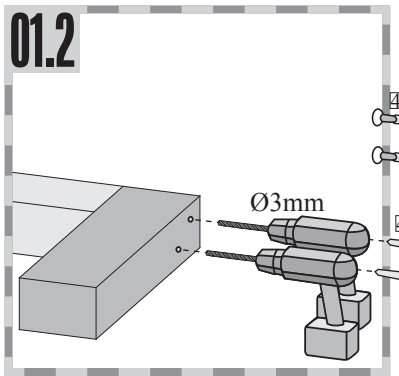
01.2
Ø3mm

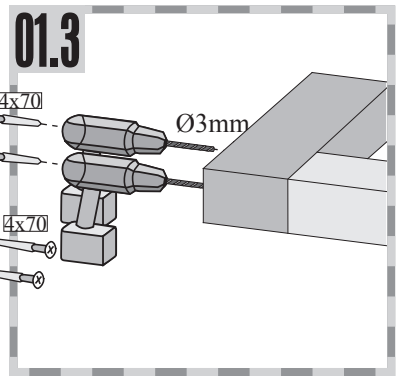
01.3
4x70
Ø3mm
4x70

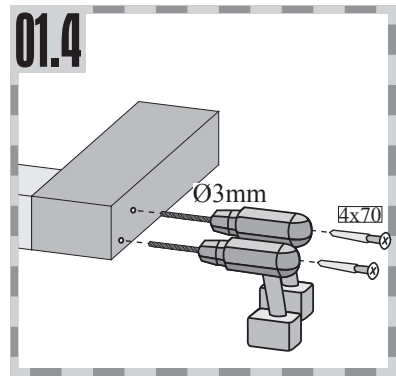
01.4
Ø3mm
4x70

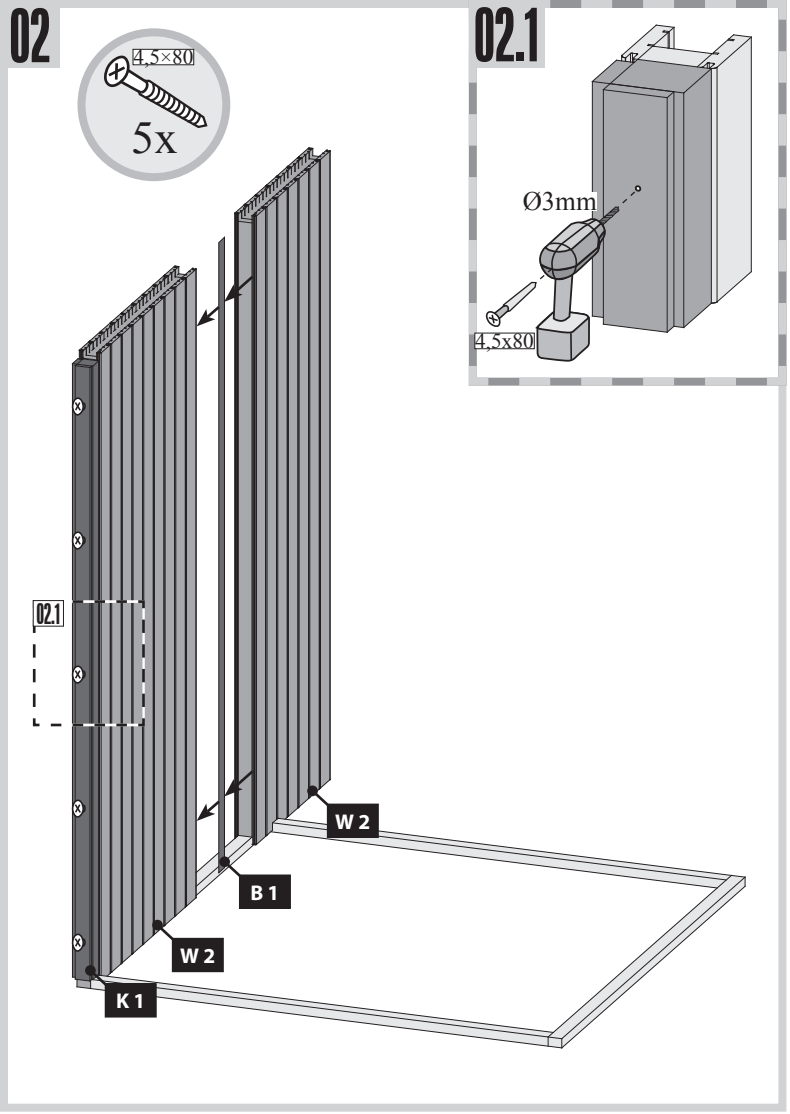
02
4,5×80
5x
02.1
W 2
B 1
W 2
K 1

02.1
Ø3mm
4,5x80

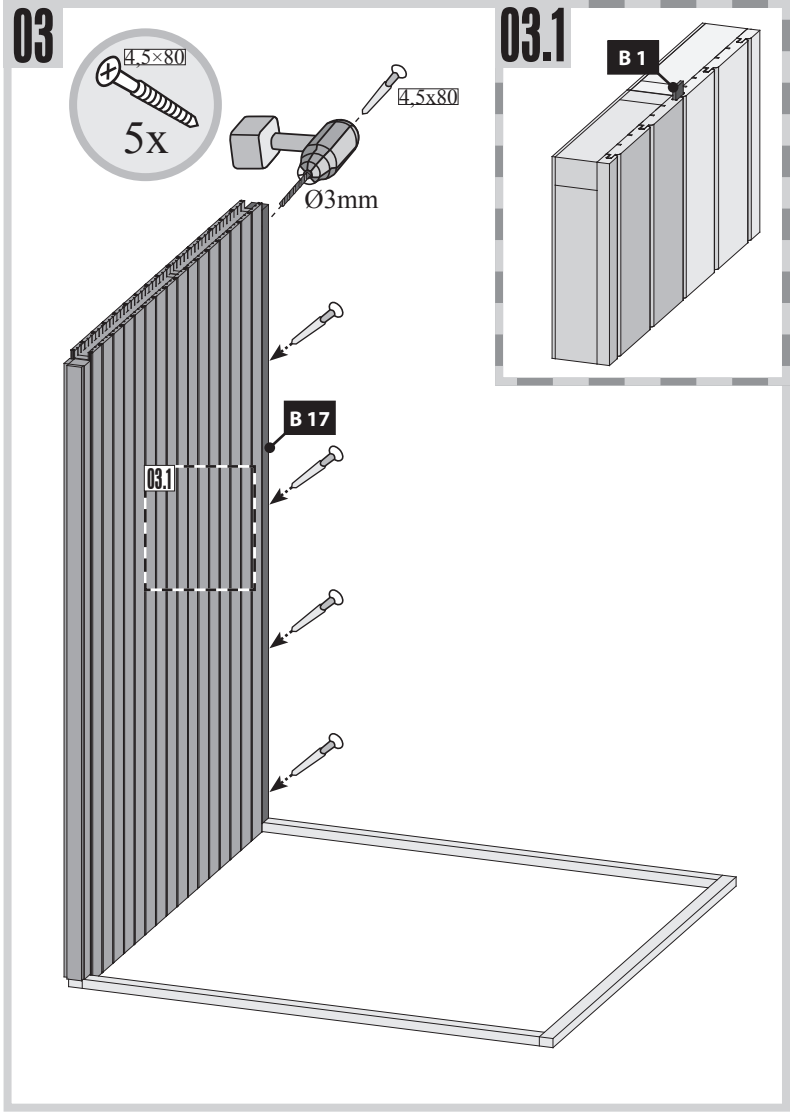
03
4,5×80
5x
4,5x80
Ø3mm
B 17
03.1

03.1
B 1

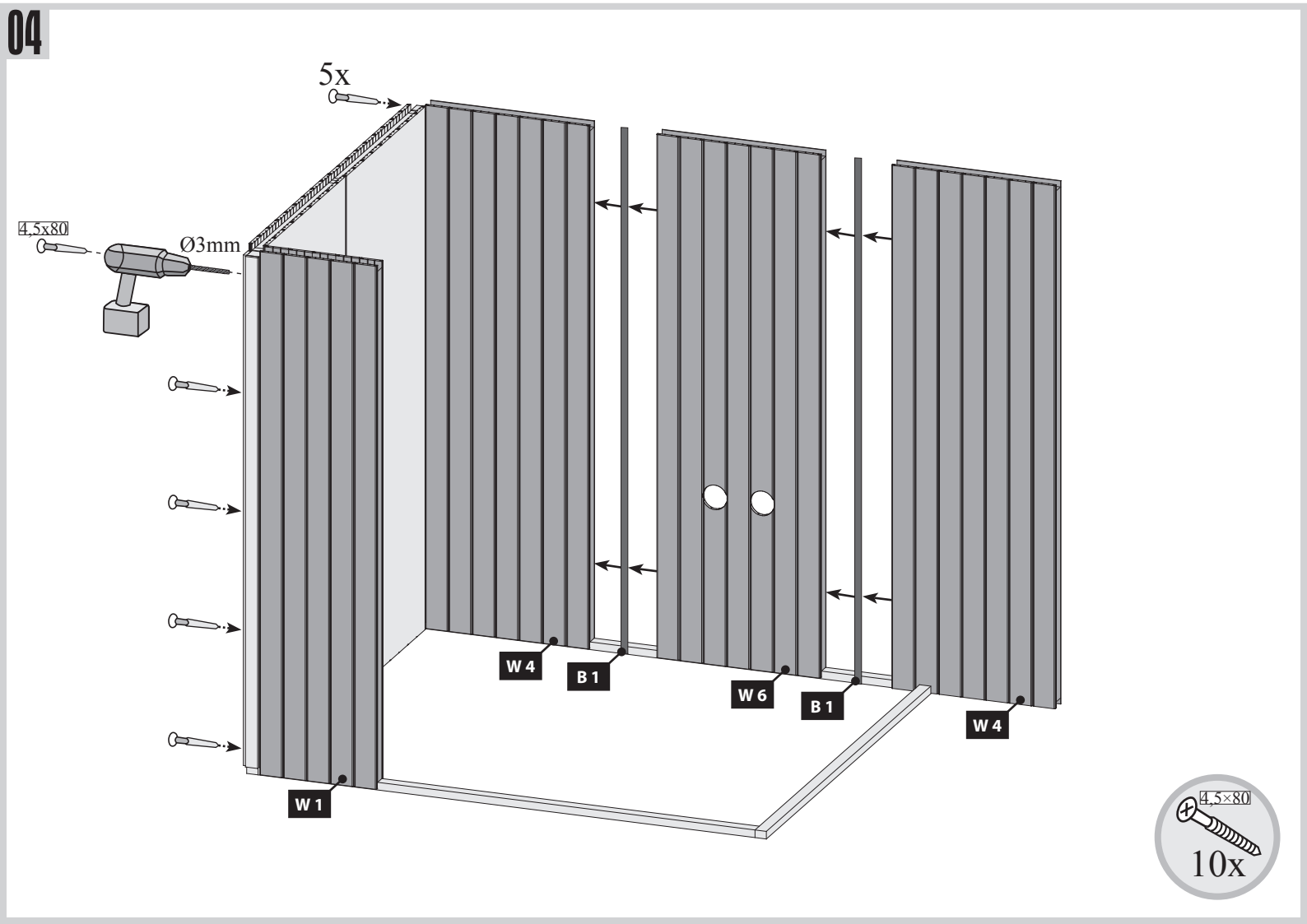
04
5x
4,5x80
Ø3mm
W 4
B 1
W 6
B 1
W 4
W 1
4,5×80
10x

05

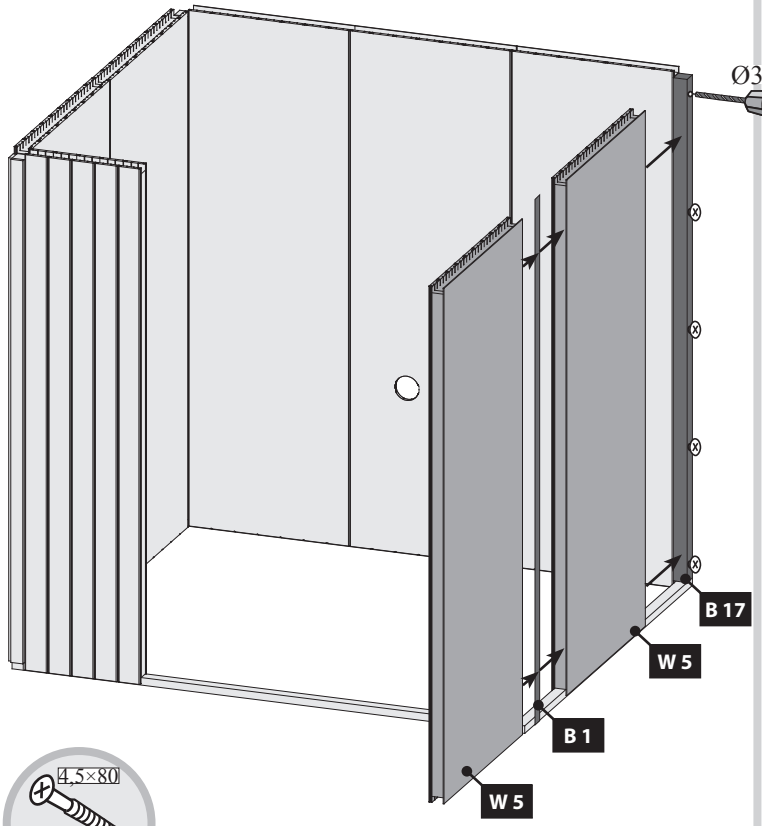

06

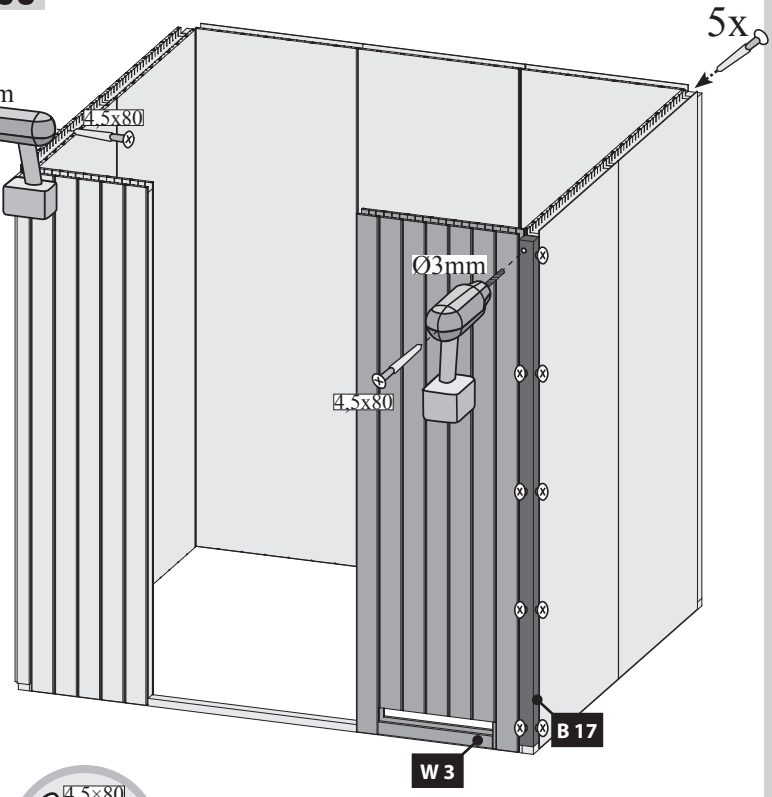

07

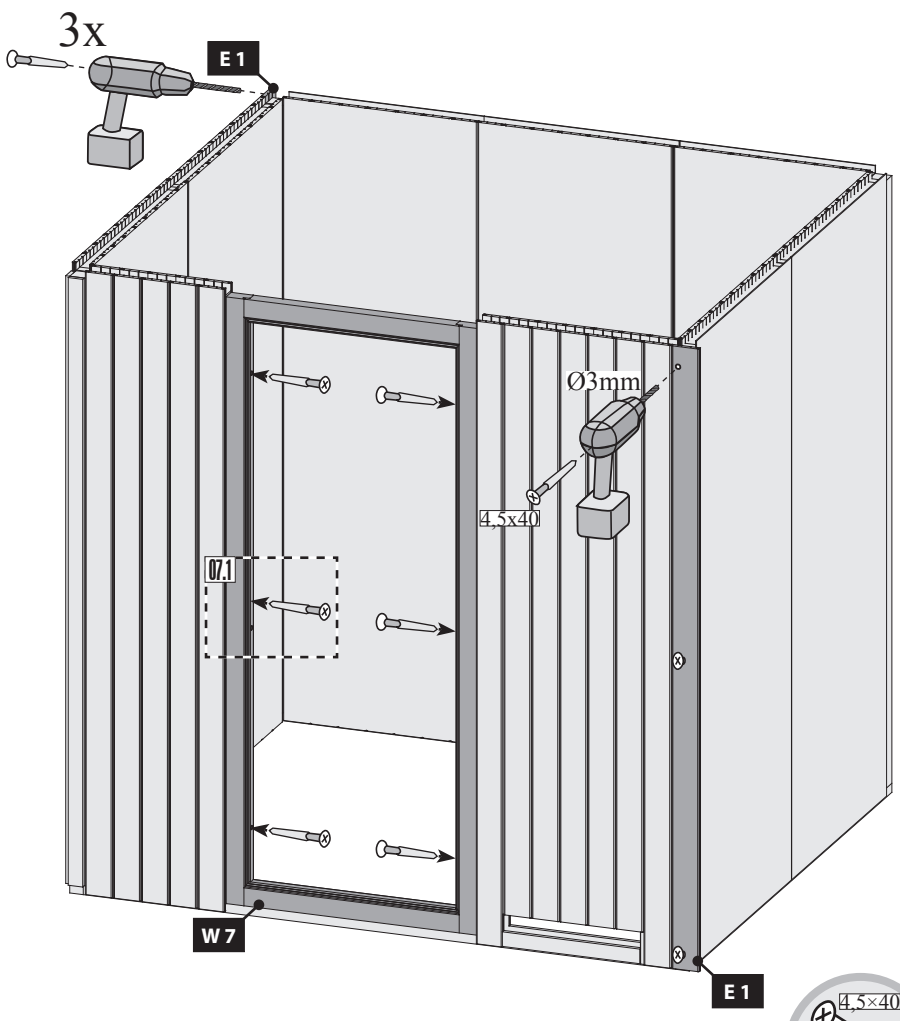

07.1-1

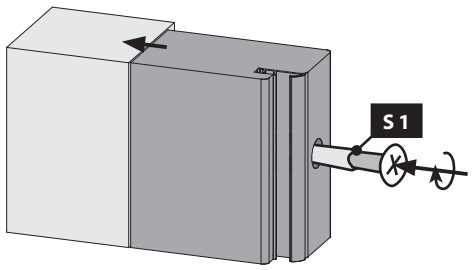

07.1-2

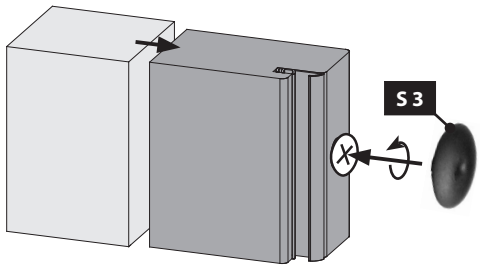

STOP

- Einbau Saunatür
- Installation de porte Sauna
- Sauna door installation
- Sauna deur installatie
- Instalación de la puerta Sauna
- Installazione porta Sauna
- Sauna Instalace dveře

!!! 01 – 03 !!!

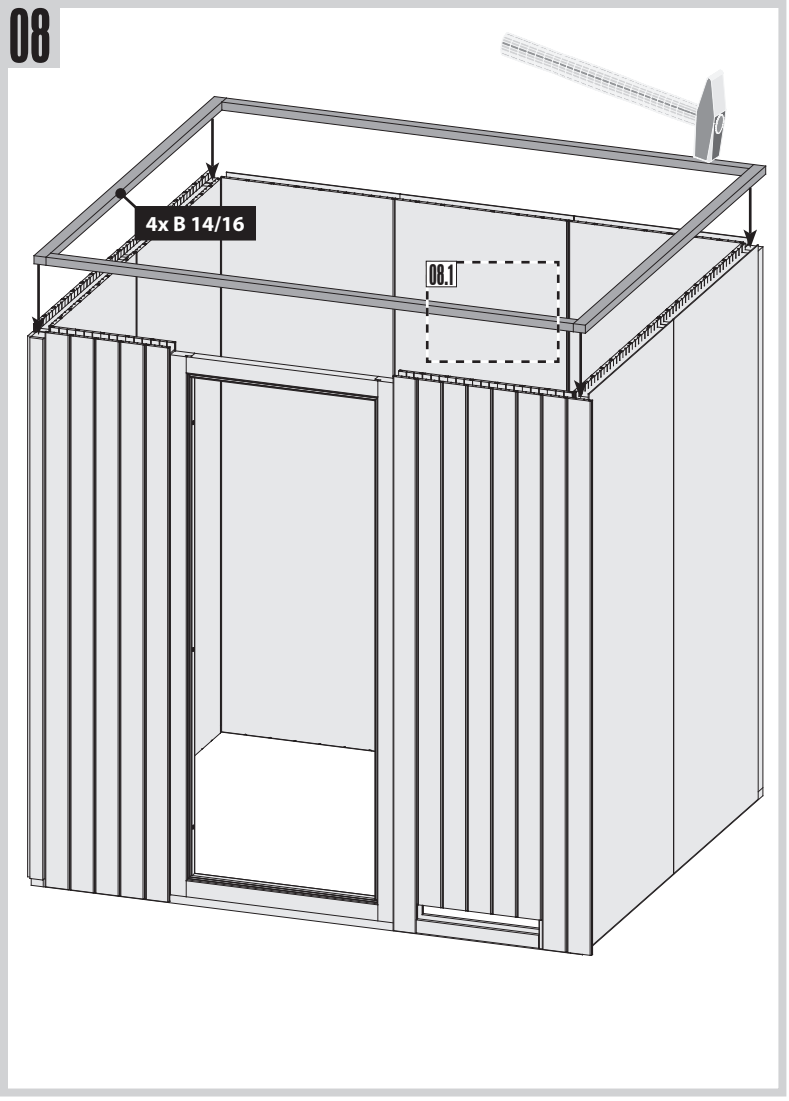
08
4x B 14/16
08.1

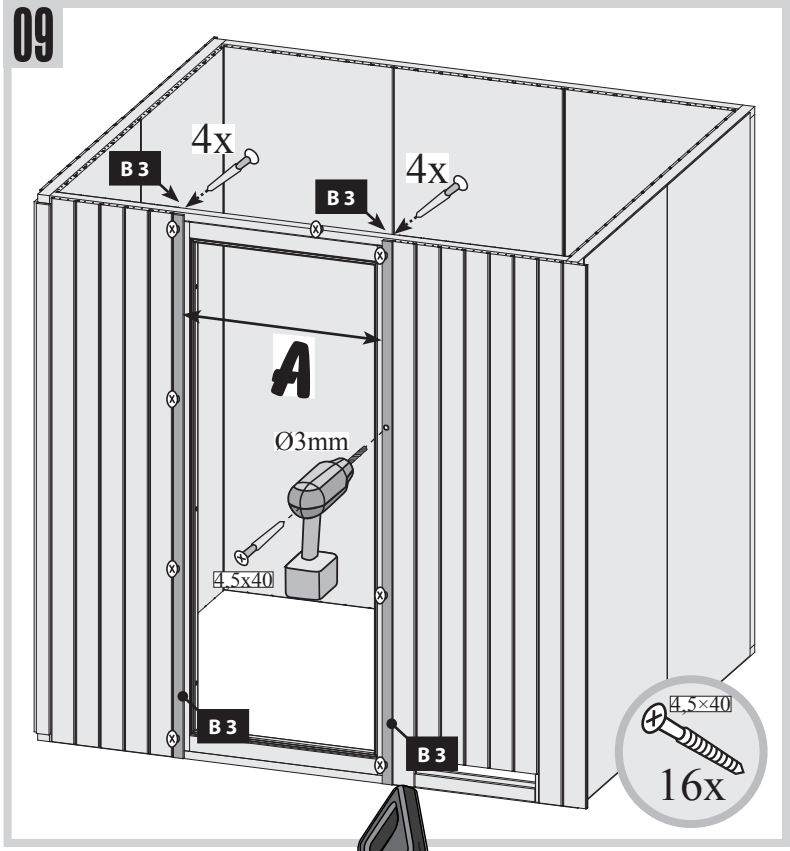
09
4x
B 3
4x
B 3
A
Ø3mm
4,5x40
B 3
B 3
4,5×40
16x

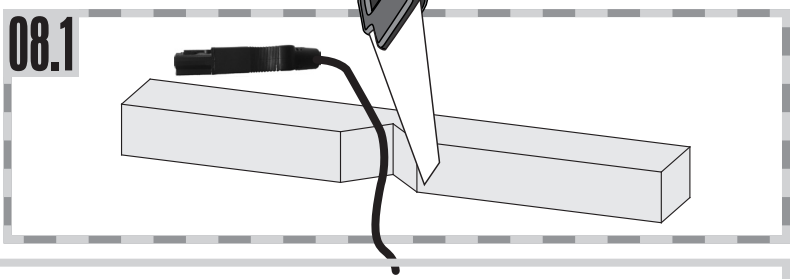
08.1

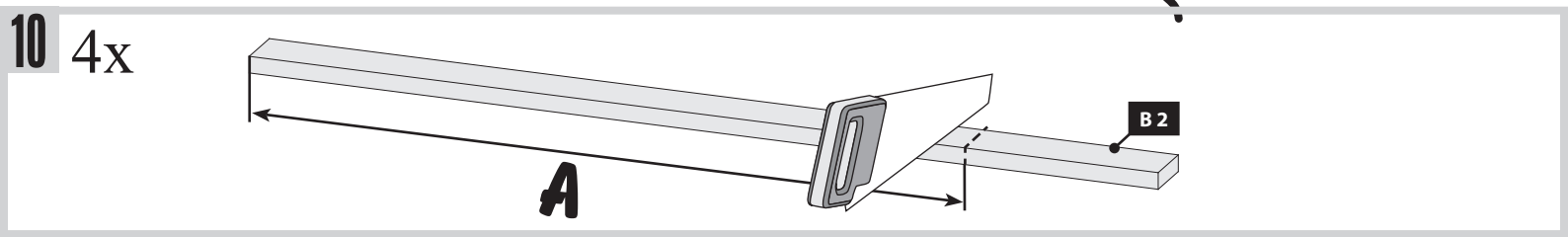
10
4x
B 2
A

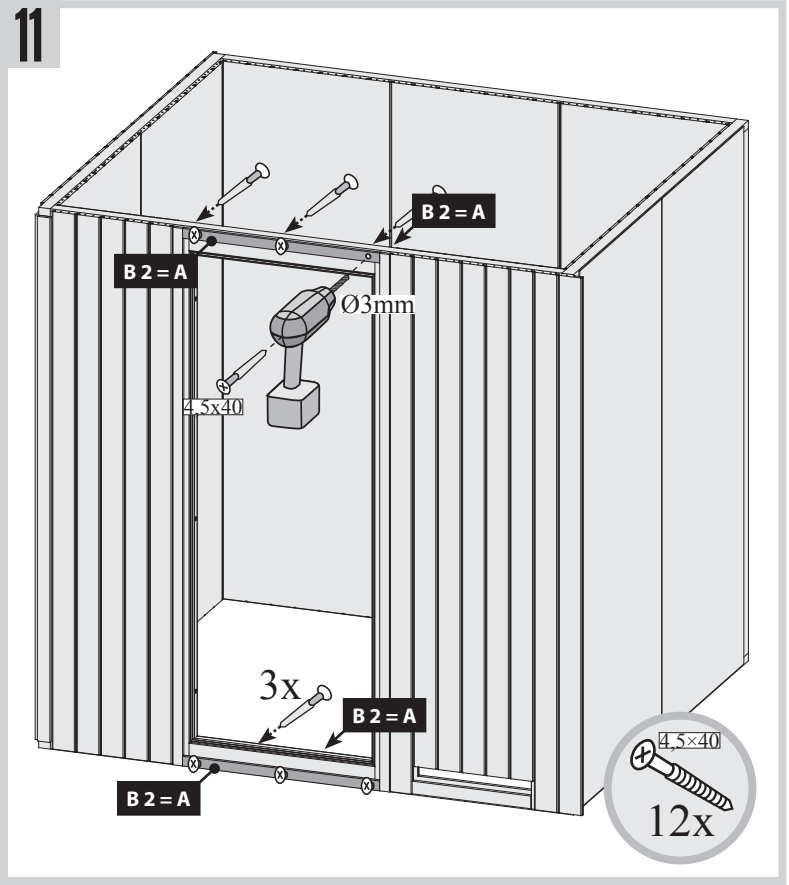
11
B 2 = A
B 2 = A
Ø3mm
4,5x40
3x
B 2 = A
B 2 = A
4,5×40
12x

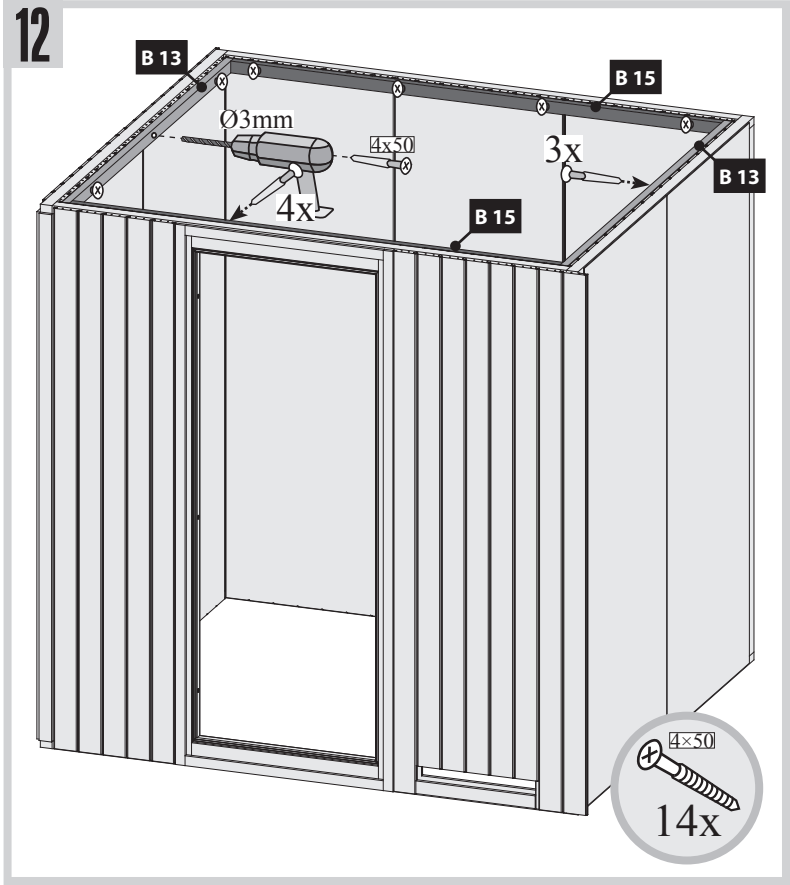
12
B 13
B 15
Ø3mm
4x50
3x
B 13
4x
B 15
4×50
14x

13

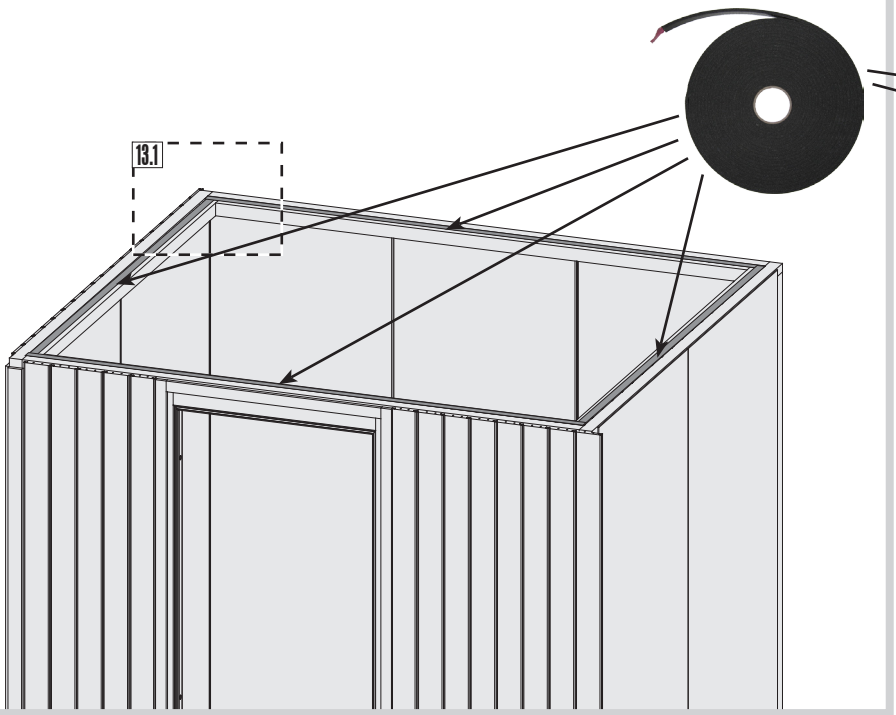

13.1

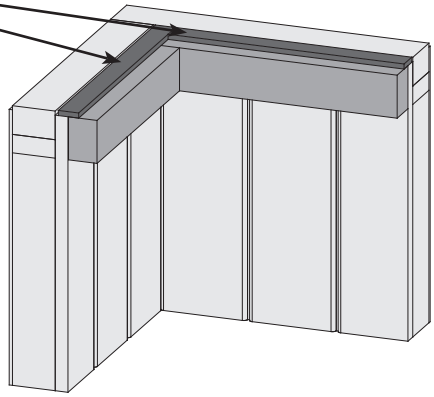

14

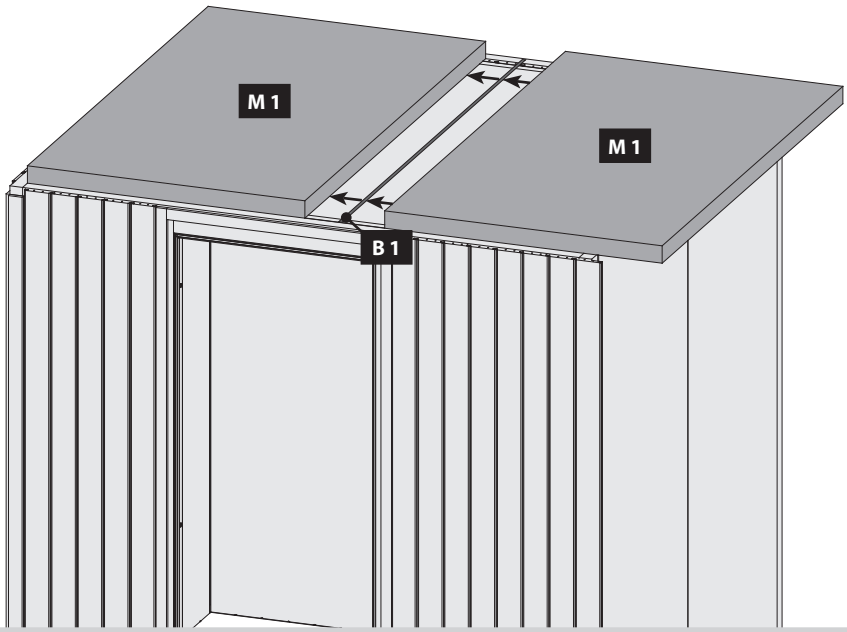

15

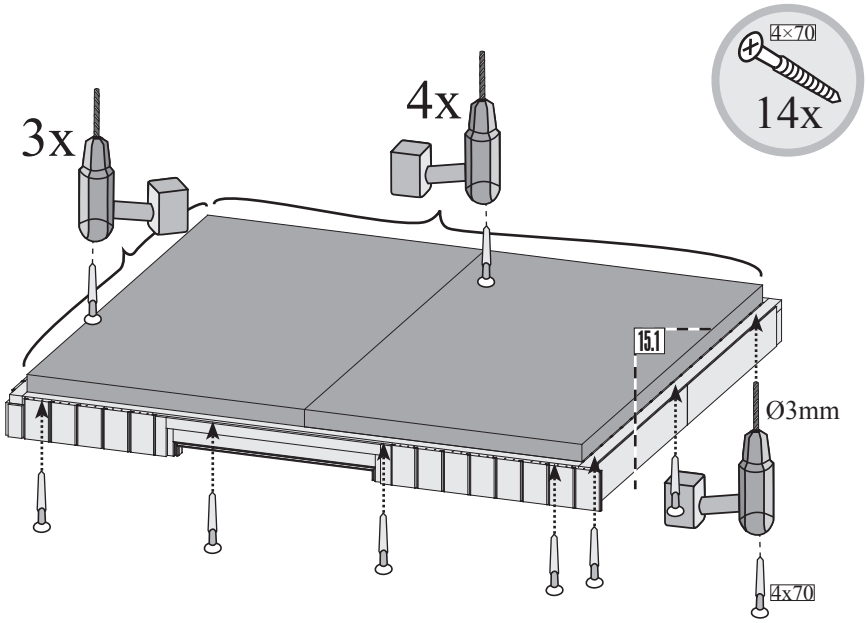

15.1

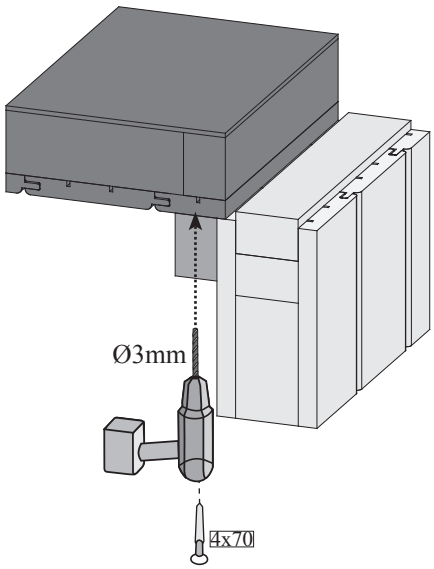

16

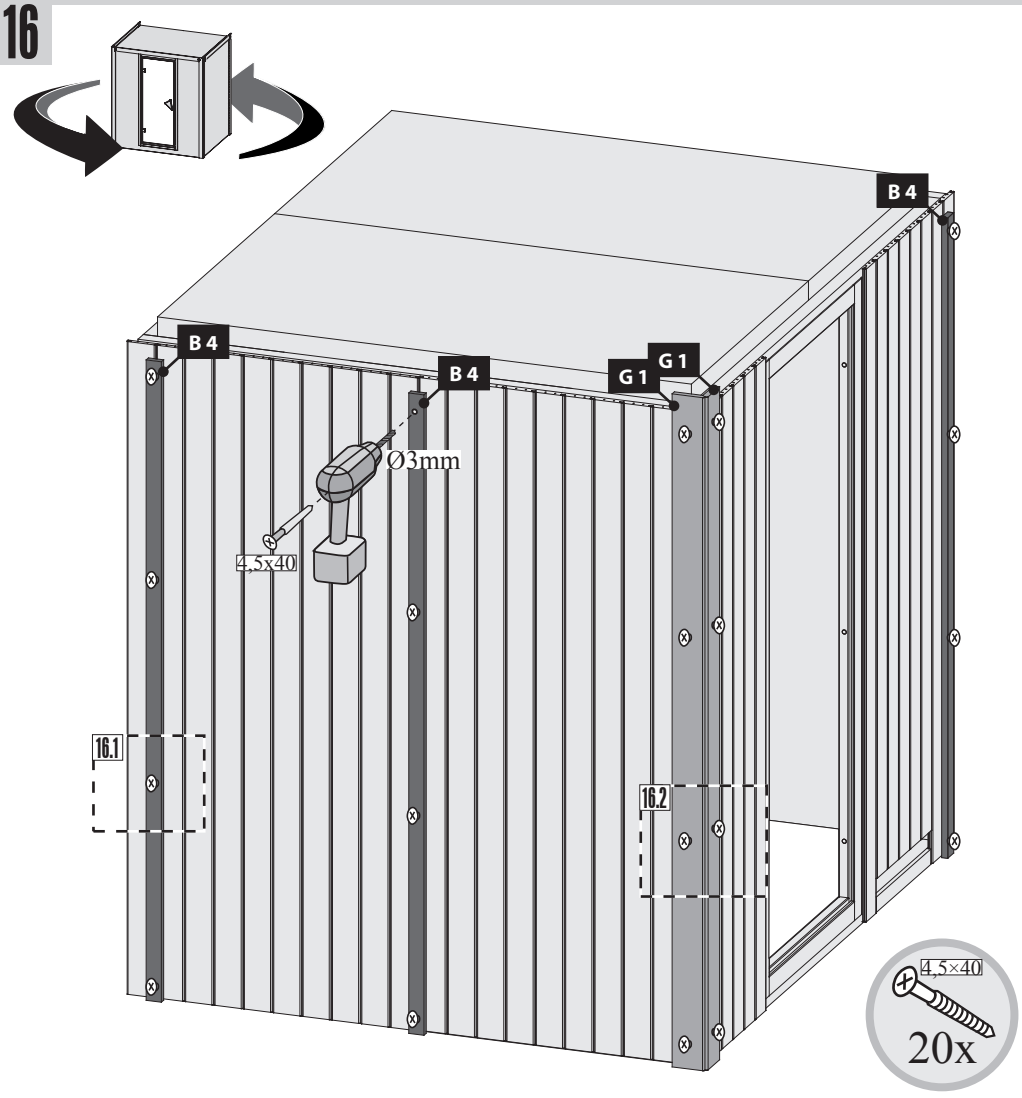

16.1

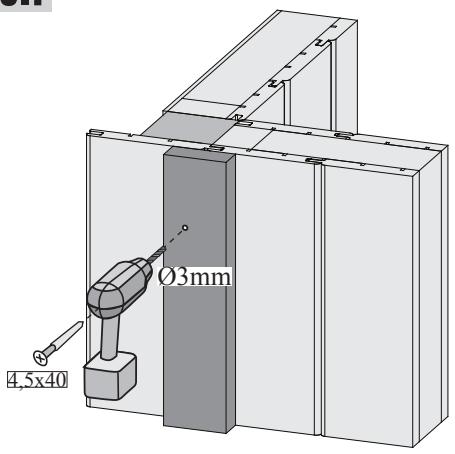

16.2

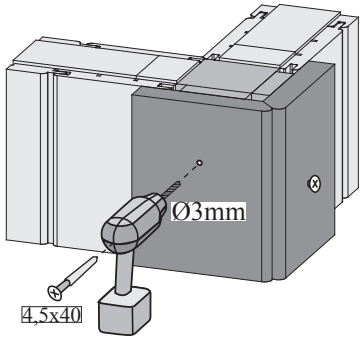

17

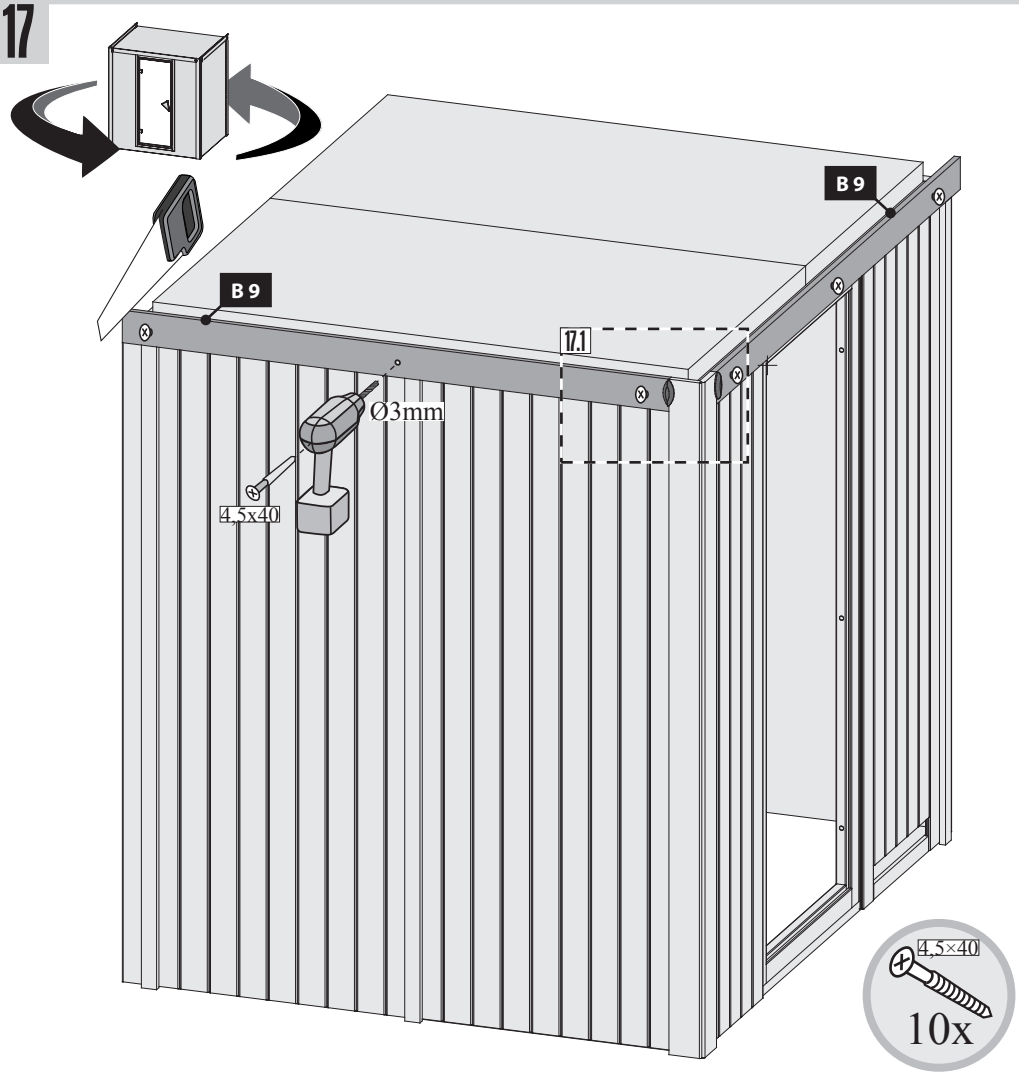

17.1

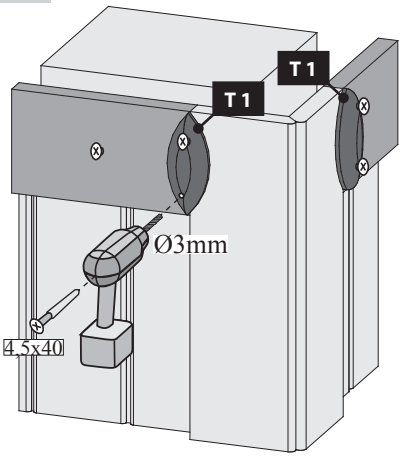

18

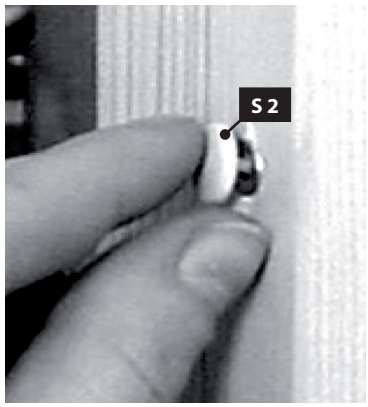

19

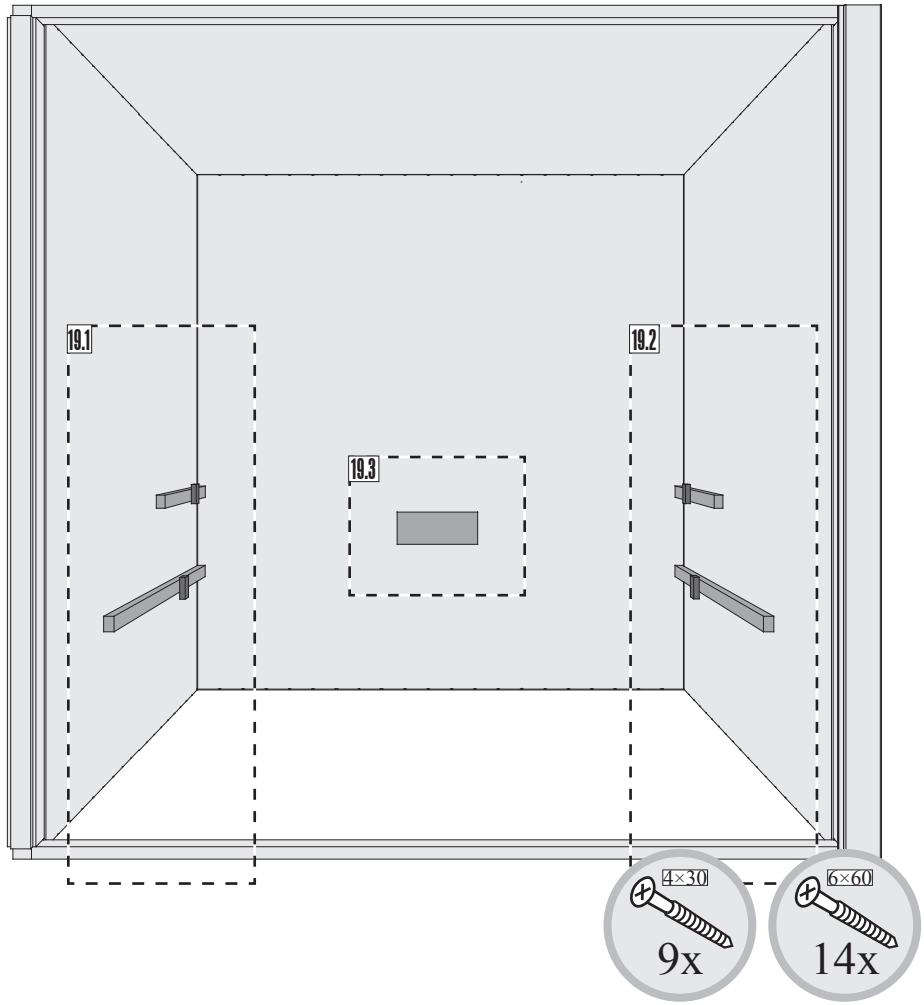

19.1-1

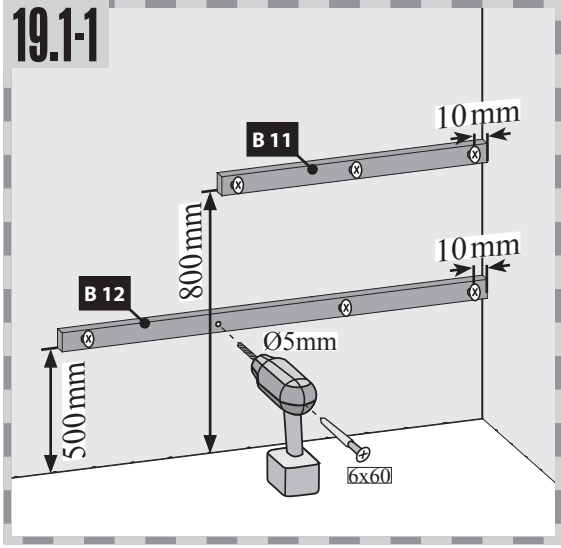

19.1-2

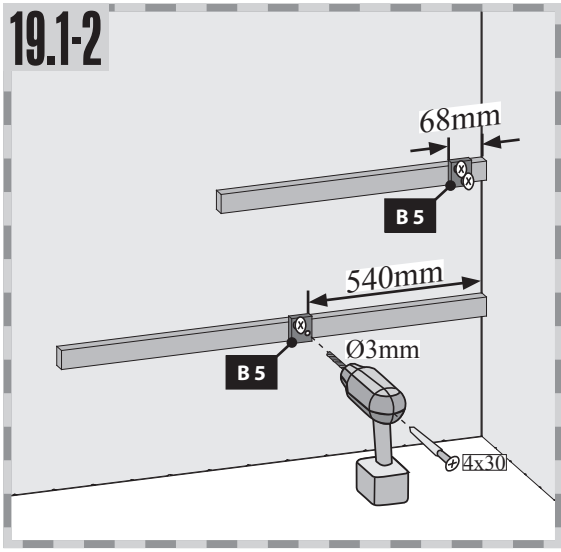

19.3

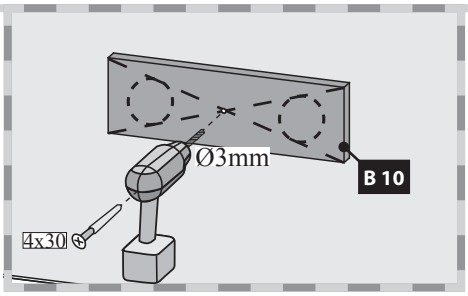

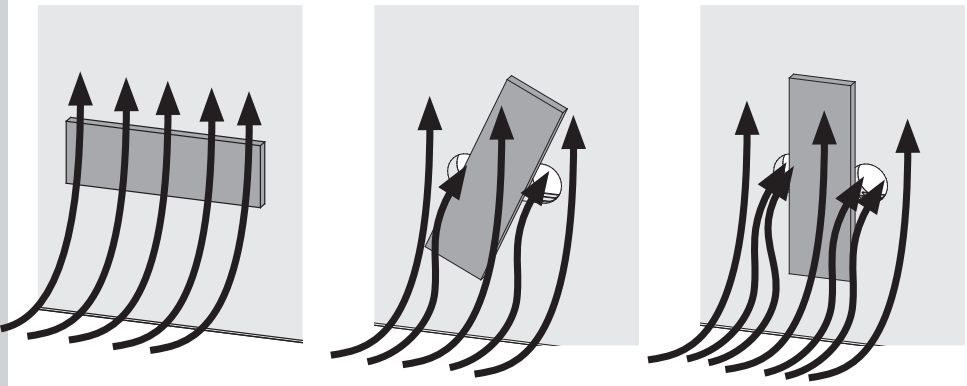

Hier ist die Funktionsweise des Brettes abgebildet. Regeln Sie damit die Abluft nach Ihren eigenen Wünschen.

Ceci représente le mode de fonctionnement de la planche. Avec elle, régulez l'écoulement de l'air selon vos désirs.

This figure shows the functional principle of the board. Regulate the exhaust air according to your own wishes.

Hier is de werking van het plankje afgebeeld. Regel daarmee de luchtafvoer naar eigen wens.

Aquí está representada la forma de funcionamiento de la tabla. Regule con ello el aire de salida según sus propios deseos.

Viene illustrato il principio di funzionamento della tavoletta di regolazione della ventilazione. Con essa si può regolare a piacere la ventilazione.

Zde je zobrazená funkce desky. Regulujte s ní odsávací vzduch dle Vašeho přání.

19.2-1

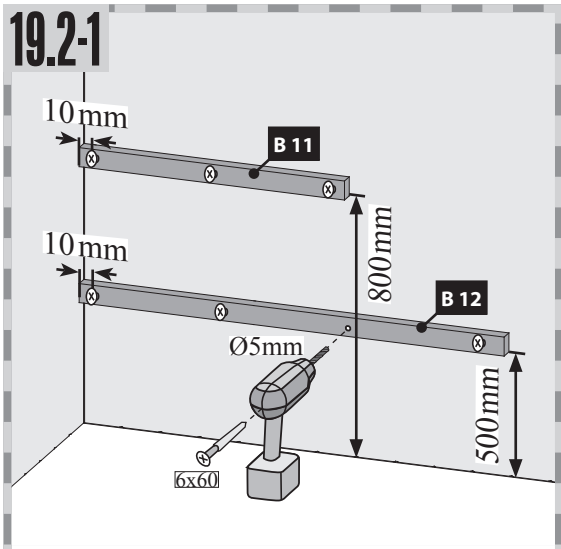

19.2-2

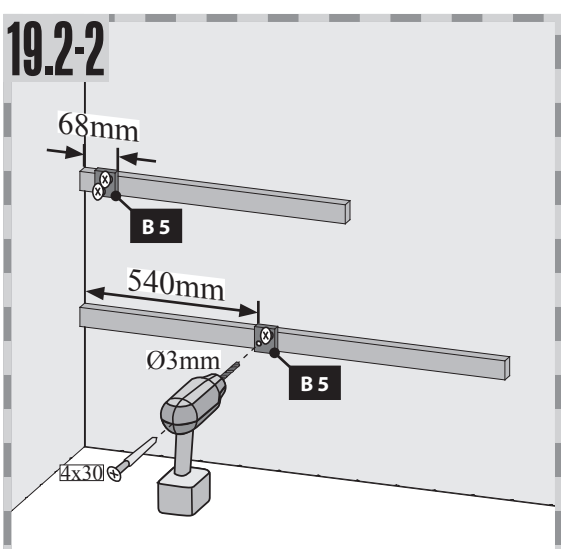

20 2x

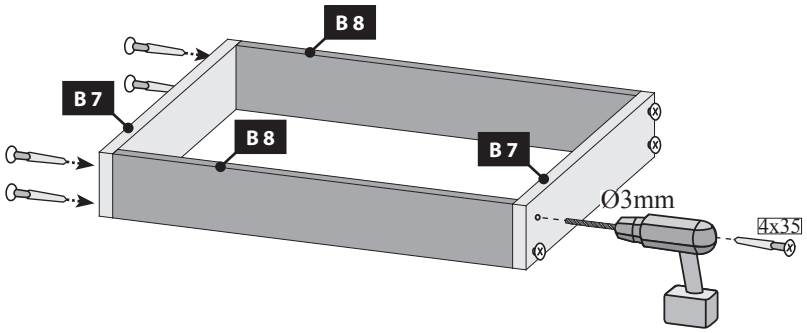

21 a

- Nur bei 9 kW-Ofen
- Seulement 9 kW chauffe
- Only 9 kW heater
- Slechts 9 kW heater
- Sólo calentador de 9 kW
- Solo riscaldamento 9 kW
- Pouze topné těleso 9 kW

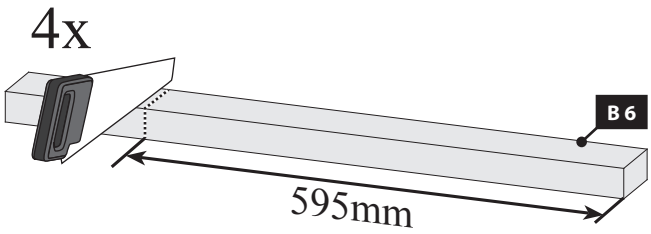

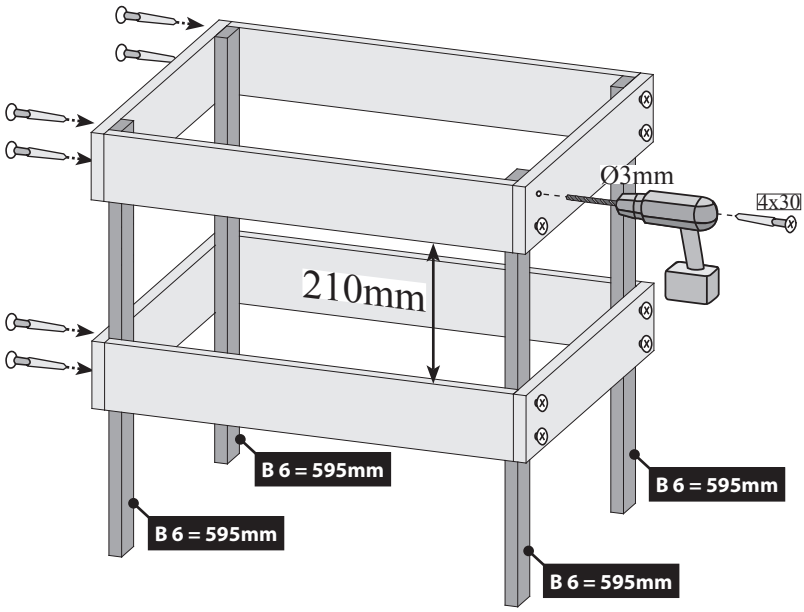

21 b

- Bei allen anderen Öfen
- Pour tous les autres fours
- For all other furnaces
- Voor alle andere ovens
- Para todos los otros hornos
- Per tutti gli altri tipi di forni
- U všech ostatních pecích

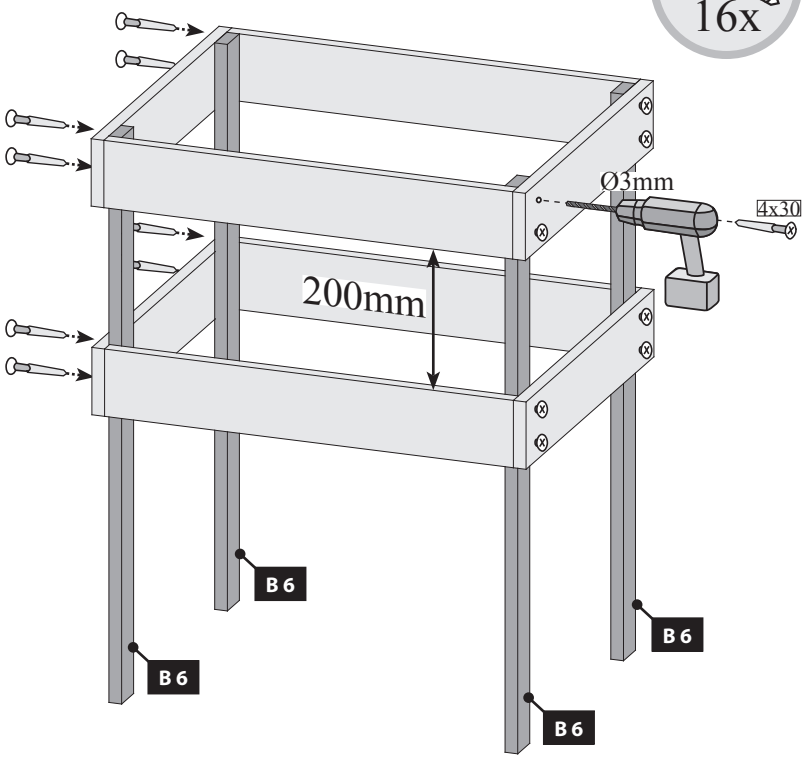

22 2x

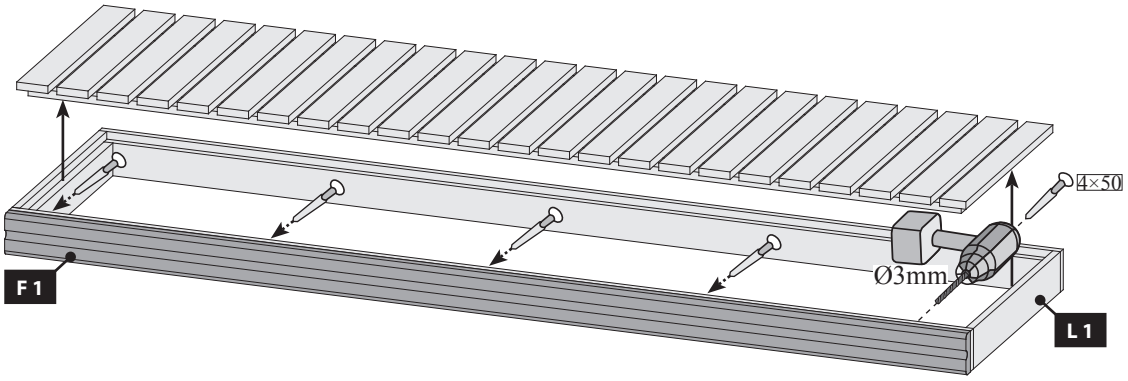

23

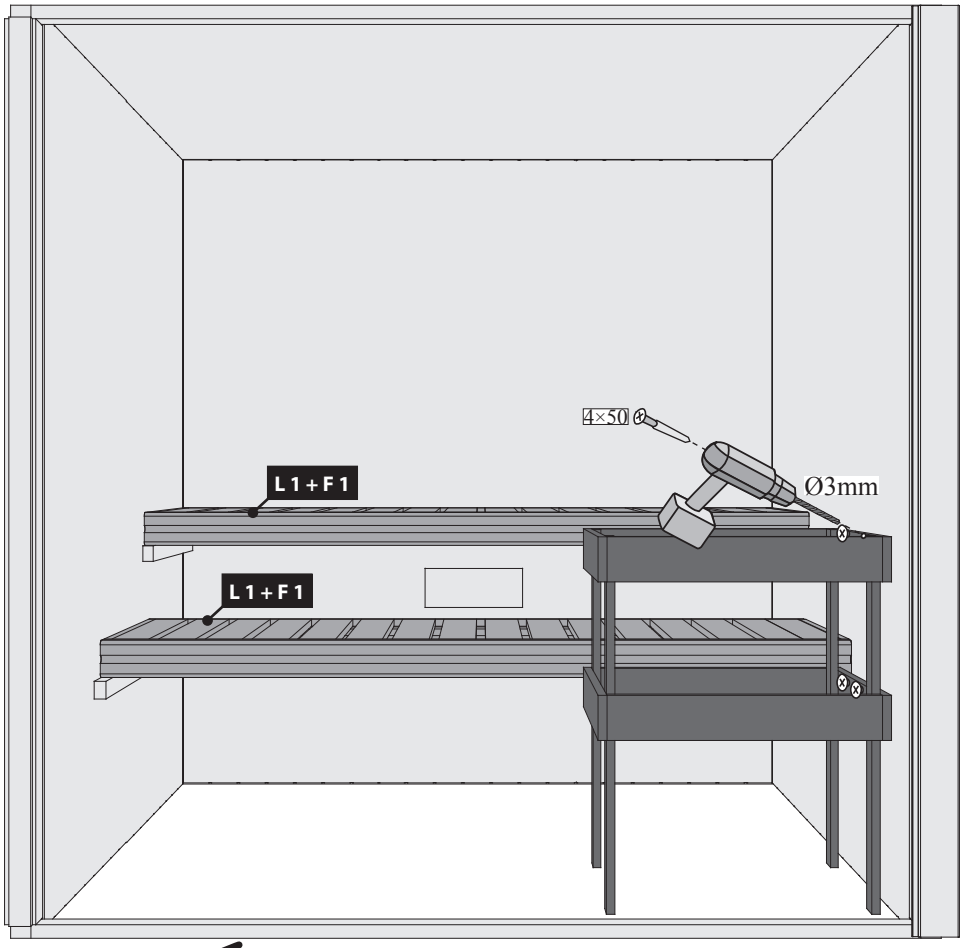

24

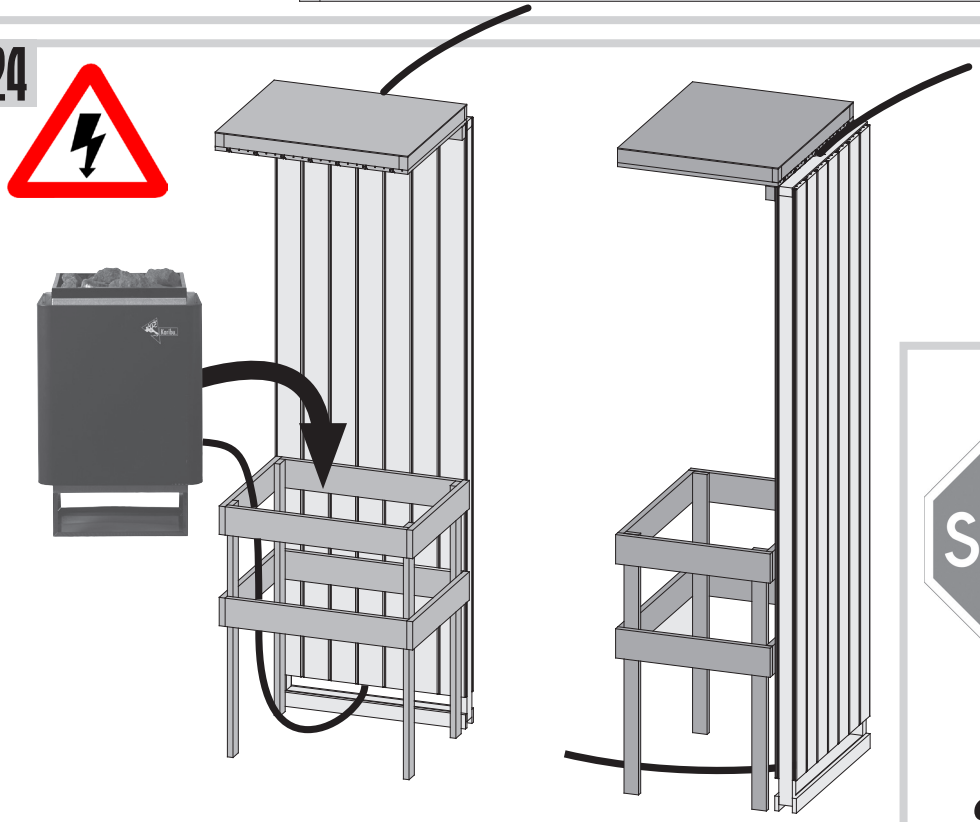

STOP

Einbau Saunatür
Installation de porte Sauna
Sauna door installation
Sauna deur installatie
Instalación de la puerta Sauna
Installazione porta Sauna
Sauna Instalace dveře

!!! 06 – ... !!!